2237-КХ320.90-00.00.03

Rz 100 (√)

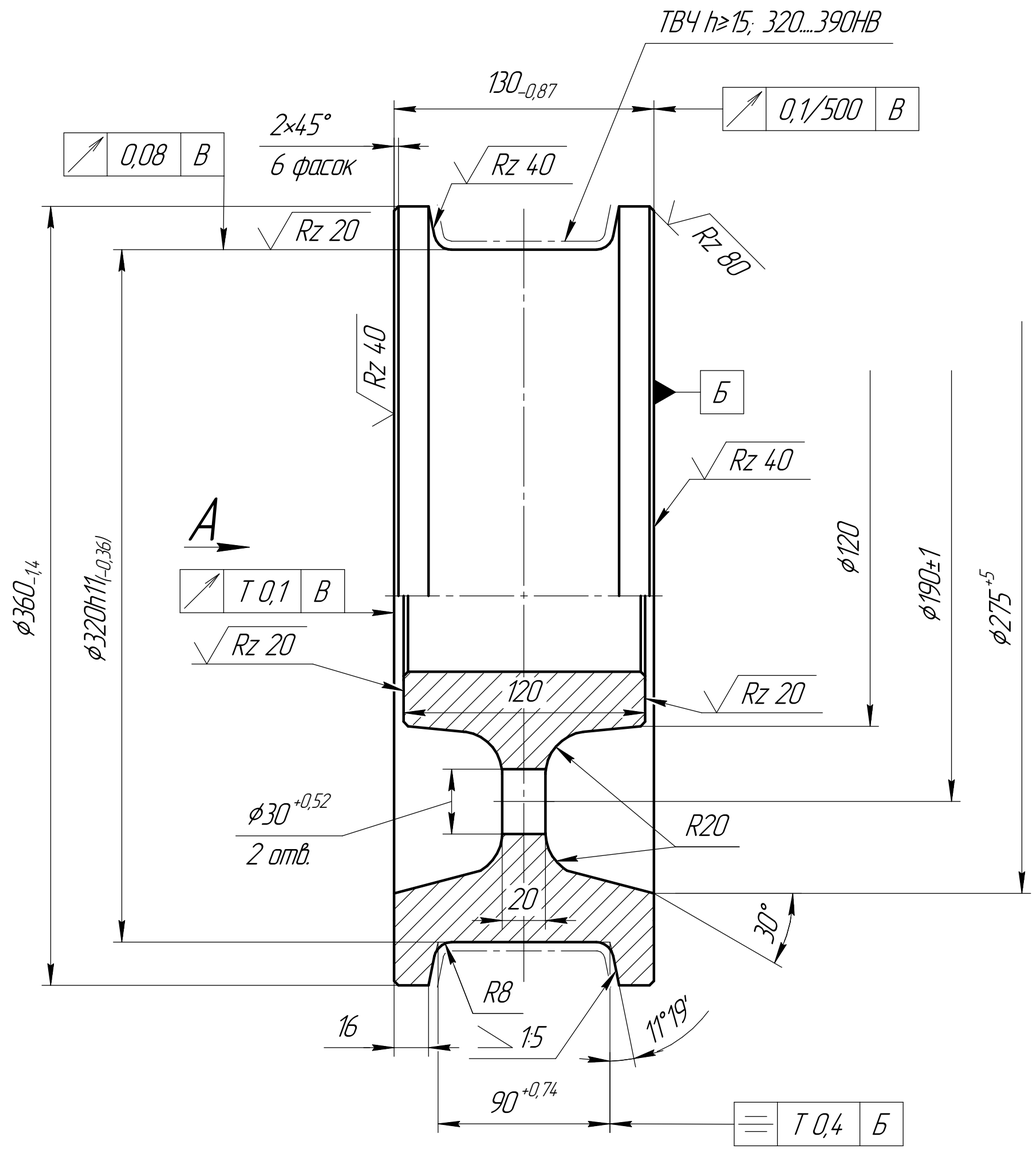

А(1:2,5)

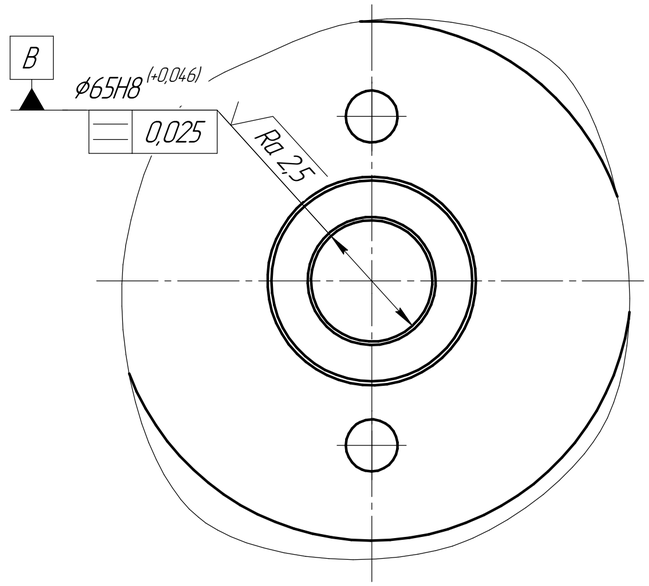

1. Неуказанные предельные отклонения размеров H14, h14, ± $\frac{IT14}{2}$.
2. Поковка гр. II – 223...262НВ ГОСТ8479-70.
3. Припуски на механическую обработку и допуски на размеры поковки по ГОСТ 7829-70.

					2237-КХ.320.90-00.00.03			
Изм.	Лист	№ докум.	Подп.	Дата	Колесо неприводное	Лит.	Масса	Масштаб
Разраб.		Касимов					43,3	1:2
Пров.		Деревнин				Лист	Листов 1	
Н.контр.		Акманаева			65Г ГОСТ 14959-79	ООО "ПЗПО"		
Утв.		Худилов						

Перв. примен. | Справ. № | Подп. и дата | Инв. № дубл. | Взам. инв. № | Подп. и дата | Инв. № подл.

Копировал | Формат А2